triton® Multi-Stand

MSA200

EN Operating & Safety Instructions

NL Bedienings- en veiligheidsvoorschriften

FR Instructions d'utilisation et consignes de sécurité

DE Sicherheits- und Bedienungsanleitung

IT Istruzioni per l'uso e la sicurezza

ES Instrucciones de uso y de seguridad

PT Instruções de Operação e Segurança

PL Instrukcja obsługi i bezpieczeństwa

Designed in Europe

Version date: 16.08.24

tritontools.com

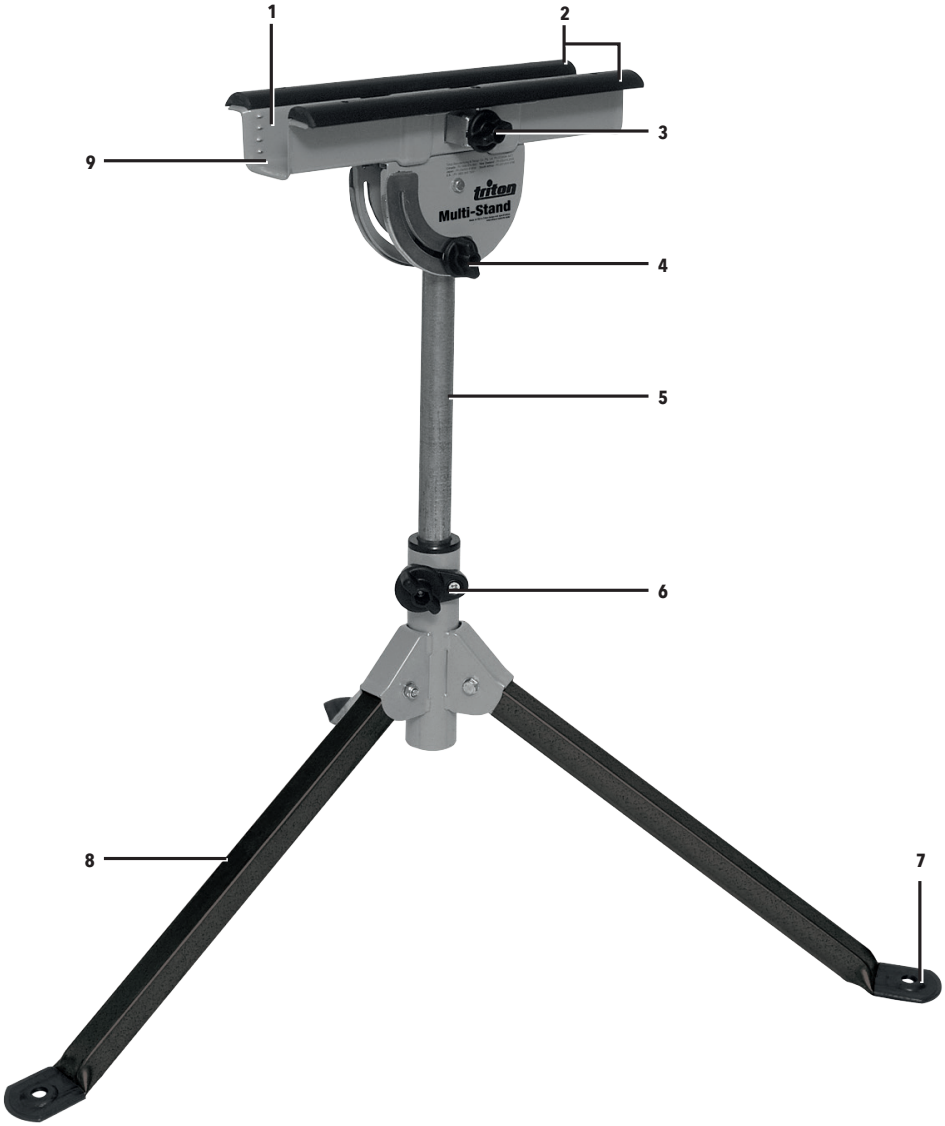
1
2
3
9
triton
Multi-Stand
4
5
6
8
7

(I)

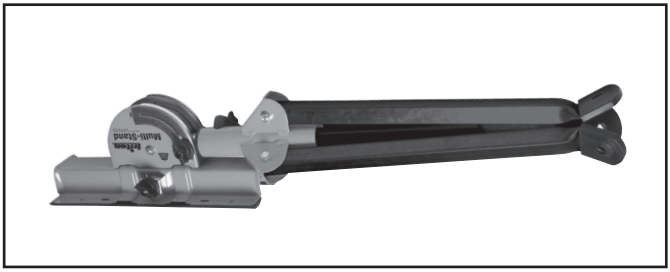

(II)

(III)

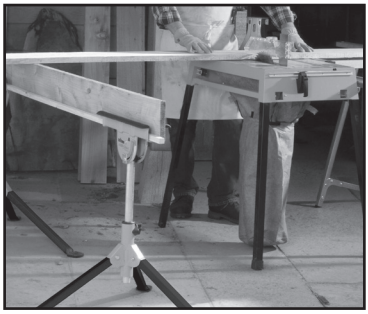

(IV)

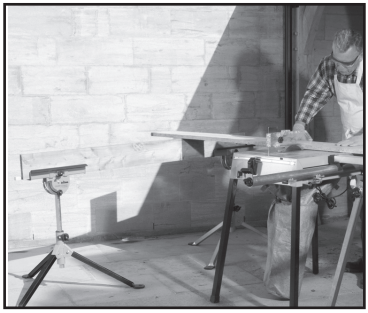

(Fig. A)

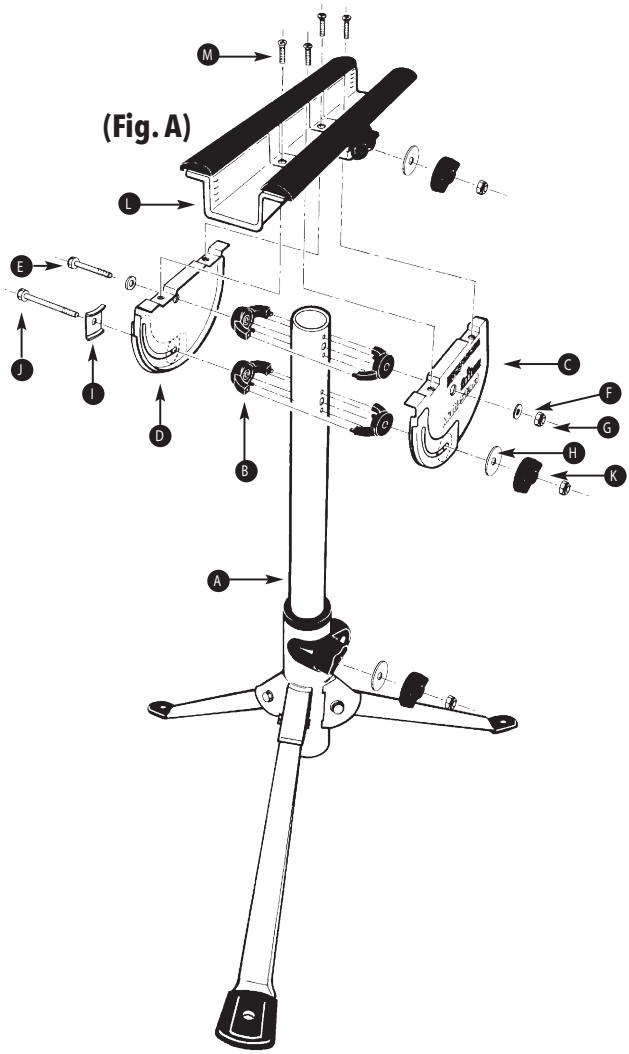

Introduction

Thank you for purchasing this Triton tool. This manual contains information necessary for safe and effective operation of this product. This product has unique features and, even if you are familiar with similar products, it is necessary to read this manual carefully to ensure you fully understand the instructions. Ensure all users of the tool read and fully understand this manual.

Description of Symbols

Wear hearing protection
Wear eye protection
Wear breathing protection
Wear head protection

Read instruction manual

Caution!

DO NOT use as a step or platform!

Specification

Model number:	MSA200
Max. load capacity:	100kg
Max. clamping capacity (jaw width):	51mm
Min. clamping width (min. workpiece thickness):	31mm
Min. height:	635mm
Max. height:	940mm
Clamping width (head length):	385mm
Tilt angle:	0-90°
Folded dimensions (L x W x H):	185 x 150 x 950mm
Weight:	5.54kg

Component List

Ref.	Description	Dimensions	Amount
A	Main Body Assembly		1
B	Saddles		4
C	Front Quadrant		1
D	Rear Quadrant		1
E	Hex Bolt	M6 x 60mm	1
F	Small Washer		2
G	Lock Nut	M6	1
H	Large Washer		3
I	Quadrant Washer		1
J	Hex Bolt	M6 x 80mm	1
K	Round Knob & Nut	M6	3
L	Head Assembly		1
M	Pan Head Bolt		4

EN

Safety Instructions

Carefully read and understand this manual and any label attached to the tool before use. Keep these instructions with the product for future reference. Ensure all persons who use this product are fully acquainted with these instructions.

Even when following these instructions it is not possible to eliminate all residual risk factors. Use with caution. If you are at all unsure of the correct and safe manner in which to use this tool, do not attempt to use it.

- Do not force, or attempt to use a tool for a purpose for which it was not designed
- This tool is not intended for industrial use
- The use of any attachment or accessory other than those mentioned in this manual could result in damage or injury.
- The use of improper accessories could be dangerous, and may invalidate your warranty
- Where possible, always secure work. If appropriate use a clamp or vice, it will allow you to use both hands to operate your tool

Multi-Stand Safety

- ALWAYS ensure that the stand's legs are correctly extended, and that all clamping screws are fully tightened before applying heavy loads
- NEVER load the stand off-centre or in a manner that will cause an imbalance
- NEVER exceed the maximum load capacity (see 'Specification'). Doing so will damage your stand and may cause serious injuries
- DO NOT stand on this product
- DO NOT use this product for the construction of work platforms
- ALWAYS use a packing piece when clamping materials of less than 30mm thickness
- When clamping easily damaged materials, eg doors, use thin packing on both sides to avoid damage
- Ensure the stand is securely fastened down when applying non-vertical loads or when on sloping ground

Product Familiarisation

1. Tilt Head
2. Low-Friction Surfaces
3. Workpiece Clamping Screw
4. Tilt Head Clamping Screw
5. Column
6. Height Adjustment Clamping Screw
7. Rubber Coated Feet
8. Tripod Legs
9. Head Channel

Intended Use

- This Triton Multi-Stand is a portable tripod workpiece support suitable for a multitude of different applications

Unpacking Your Tool

- Carefully unpack and inspect your tool. Fully familiarise yourself with all its features and functions
- Ensure that all parts of the tool are present and in good condition. If any parts are missing or damaged, have such parts replaced before attempting to use this tool

Before Use

Assembly

- The Triton Multi-Stand is easily assembled following the steps below:

1. Fold the legs of the Main Body Assembly (A) fully outwards. Loosen the round knob and extend the stem upwards, then tighten

Note: The legs should pivot firmly. Adjust the nuts on the leg pivot bolts if necessary.

2. Fit the Saddles (B) to the stem using the locating pins on the Saddles as shown
3. Attach the Front Quadrant (C) and Rear Quadrant (D) using the shorter Hex Bolt (E), Small Washers (F) and Lock Nut (G).

⚠ **WARNING:** Do not over-tighten.

4. Fit the Quadrant Washer (I) onto the longer Hex Bolt (J) with the hex head located in the tabs on the washer. Insert the bolt through the slots in the quadrants, ensuring that it passes through the washer held within each quadrant and the hole in the lower stem saddles. Fasten the Large Washer (H) onto the bolt with the Round Knob & Nut (K)
5. Rotate the quadrants until the flat tops are horizontal then gently loosely tighten the Round Knob
6. Fasten the Head Assembly (L) to the quadrants using the Pan Head Bolts (M). The round knob on the clamp which is built into the head should be on the same side as the round knob on the quadrant
7. Adjust the nut tension on the Hex Bolt (E) if necessary. The head should pivot firmly, and should lock tightly at any selected angle when the quadrant knob is tightened

Folding & Unfolding

- The Triton Multi-Stand quickly and easily folds for convenient storage (Image I):

1. Loosen the Height Adjustment Clamping Screw (6)
2. Slide the Column (5) in as far as it goes, and tighten the Height Adjustment Clamping Screw
3. Loosen the Tilt Head Clamping Screw (4), tilt the Tilt Head (1) into the vertical position
4. Fold in all three Tripod Legs (8)

Note: To unfold the Triton Multi-Stand, follow the above steps in reverse order.

Operation

Positioning & Adjusting

⚠ **WARNING:** Always use theTriton Multi-Stand in a stable position. If the ground is uneven or sloping, the stand must be secured to the ground by using suitable fasteners, such as screws, nails or pegs, through the holes in the Rubber Coated Feet (7).

- The Triton Multi-Stand features a Tilt Head (1) that can be adjusted horizontally (0°), vertically (90°), or in any angle between 0 and 90°:

1. Loosen the Tilt Head Clamping Screw (4)
2. Adjust the Tilt Head (1) into the required position
3. Tighten the Tilt Head Clamping Screw

Clamping

- The inside surface of the Tilt Head (1) features an adjustable serrated clamp that can be used to hold a workpiece:

1. Loosen the Workpiece Clamping Screw (3) to adjust the serrated clamp, so it fits the workpiece
2. Insert the work piece into the Head Channel (9) and close the Workpiece Clamping Screw tightly (Image II)

⚠ **WARNING:** The serrated clamp may leave an imprint on the workpiece when clamping. Use a shim or thin spacer between the serrated clamp and the workpiece, to keep it in pristine condition.

Use as Sliding Work Support

- The Triton Multi-Stand can be used as an infeed or outfeed support, sliding the workpiece over the horizontal low-friction surface of the Tilt Head (1)
- Where additional height is needed, clamp an object with smooth surface, e.g. a piece of wood, into the Tilt Head (as described in 'Clamping'), to extend the height of the Triton Multi-Stand, (Image III)

Building Work Supports

- Two or more Triton Multi-Stands can be used to build a variety of customised work supports, (Image IV)

Accessories

- Visit your Triton dealer and www.tritontools.com to see the full range of Triton work supports and precision power tools

Maintenance

- Inspect the Triton Multi-Stand before every use. DO NOT use if any kind of damage is detected (deformation, corrosion, damaged welds etc.). The device may not be fit for service and needs to be inspected by a qualified Triton technician
- Clean the body of the Triton Multi-Stand with a soft brush or dry cloth
- If the Triton Multi-Stand has become wet, dry thoroughly before storage
- From time to time, or after contact with water, the clamping screws, column and tilting mechanism should be lightly lubricated with a suitable maintenance spray

Storage

Store the Triton Multi-Stand carefully in a secure, dry place out of the reach of children

Contact

For technical or repair service advice, please contact the helpline on (+44) 1935 382 222

Web: www.tritontools.com

UK Address:

Toolstream Ltd.
Boundary Way
Lufton Trading Estate
Yeovil, Somerset
BA22 8HZ, United Kingdom

EU Address:

Toolstream B.V.
Hogeweg 39
5301 LJ Zaltbommel
The Netherlands

EN

Guarantee

To register your guarantee visit our web site at tritontools.com* and enter your details.

Purchase Record

Date of Purchase: ____ / ____ / _____

Model: MSA200

Retain your receipt as proof of purchase.

Triton Precision Power Tools guarantees to the purchaser of this product that if any part proves to be defective due to faulty materials or workmanship within 3 YEARS from the date of original purchase, Triton will repair, or at its discretion replace, the faulty part free of charge.

This guarantee does not apply to commercial use nor does it extend to normal wear and tear or damage as a result of accident, abuse or misuse.

* Register online within 30 days.

Terms & conditions apply.

This does not affect your statutory rights.

Australian Warranty Information

You may wish to register your product at www.tritontools.com but you are not under any obligation to do so.

Our goods come with guarantees that cannot be excluded under the Australian Consumer Law.

You are entitled to a replacement or refund for a major failure and for compensation for any other reasonably foreseeable loss or damage. You are also entitled to have the goods repaired or replaced if the goods fail to be of acceptable quality and the failure does not amount to a major failure.

This product is guaranteed against faulty materials and workmanship for 3 YEARS from the date of purchase. Please retain your receipt as proof of purchase.

This warranty does not cover defects caused by or resulting from:

- (a) misuse, abuse or neglect;
- (b) trade, professional or hire use;
- (c) repairs attempted by anyone other than our authorised repair centres; or
- (d) damage caused by foreign objects, substances or accident.

Warranty Exclusions

Wearing parts, consumable items or service-related parts required when performing normal and regular maintenance of this product are not covered by the warranty unless it is found to be defective by an Authorised Service Centre.

Distributed in Australia by Carbatec:
Carbatec Pty Ltd, 128 Ingleston Rd, Wakerley QLD 4154

Enquiries
Email: callcentre@carbatec.com.au
Freecall number: 1800 658 111

The Carbatec policy is one of continuous improvement and the company reserves the right to alter designs, colours and specifications without notice.

EN

Vertaling van de originele instructies

Introductie

Hartelijk dank voor de aanschaf van dit Triton- gereedschap. Deze instructies bevatten informatie die u nodig hebt voor een veilige en doeltreffende bediening van dit product. Dit product heeft unieke kenmerken. Zelfs als u bekend bent met gelijksoortige producten dient u deze handleiding zorgvuldig door te lezen, zodat u in staat bent alle voordelen te benutten. Houd deze handleiding bij de hand en zorg ervoor dat alle gebruikers van dit gereedschap de handleiding hebben gelezen en volledig hebben begrepen.

Beschrijving symbolen

Draag gehoorbescherming
Draag een veiligheidsbril
Draag een stofmasker
Draag een veiligheidshelm

Lees de handleiding

Voorzichtig!

Gebruik NIET als trapje of platform!

Specificaties

Modelnummer:	MSA200
Max. belastingscapaciteit:	100 kg
Max. klemcapaciteit (klauwbreedte):	51 mm
Min. Klembreedte (min. dikte van het werkstuk):	31 mm
Min. hoogte:	635 mm
Max. hoogte:	940 mm
Klembreedte (koplengte):	385 mm
Kantelhoek:	0-90°
Ingeklapte afmetingen (L x B x H):	185 x 150 x 950 mm
Gewicht:	5,54 kg

Componentenlijst

Ref.	Beschrijving	Afmetingen	Aantal
A	Hoofdlichaamgeheel		1
B	Zadels		4
C	Voorste kwadrant		1
D	Achterste kwadrant		1
E	Zeskantbout	M6 x 60mm	1
F	Kleine ring		2
G	Borgmoer	M6	1
H	Grote ring		3
I	Kwadrantring		1
J	Zeskantbout	M6 x 80mm	1
K	Ronde knop & moer	M6	3
L	Kopgeheel		1
M	Bolkopbout		4

NL

Veiligheidsinstructies

Zorg ervoor dat u, voorafgaand aan het gebruik van het gereedschap, deze handleiding en alle met het gereedschap verbonden etiketten en labels aandachtig gelezen en begrepen hebt. Houd deze handleiding bij het product. Zorg ervoor dat iedereen die dit product gebruikt, volledig op de hoogte is van deze instructies.

Zelfs indien men deze instructies volgt, is het onmogelijk om alle residuele risicofactoren te elimineren. Wees voorzichtig tijdens het gebruik. Indien u niet zeker bent van de correcte en veilige wijze waarop dit gereedschap gebruikt dient te worden, probeer dat dan niet.

- Forceer geen gereedschap of tracht geen gereedschap te gebruiken voor een doel waarvoor het niet ontworpen werd.
- Dit gereedschap is niet bedoeld voor industrieel gebruik.
- Het gebruik van welk hulpmiddel of accessoire dan ook dat verschillend is van deze die vermeld worden in deze handleiding, kan aanleiding geven tot schade of letsel.
- Het gebruik van ongeschikte accessoires kan gevaarlijk zijn en kan aanleiding geven tot het vervallen van de garantie.
- Immobiliseer, indien mogelijk, steeds het werkstuk. Gebruik, indien mogelijk, steeds een klem of een schroef, omdat u zodoende beide handen kunt gebruiken om het gereedschap te bedienen.

Multi-Stand veiligheid

- ZORG ER STEEDS VOOR dat de benen van het statief correct zijn uitgezet en dat alle klemschroeven volledig aangedraaid zijn alvorens zware lasten aan te brengen
- BELAST het statief NOOIT excentrisch of op een wijze die een onbalans zou kunnen veroorzaken
- RESPECTEER STEEDS de maximum belastingcapaciteit (zie "Specificaties"). Indien u dat niet doet, zal dit het statief beschadigen en kan dat ernstig letsel veroorzaken
- STA NIET op dit product
- GEBRUIK DIT PRODUCT NIET voor het bouwen van een werkplatform
- GEBRUIK STEEDS pakkingmateriaal wanneer u materiaal inklemt met een dikte die kleiner is dan 30mm
- Wanneer u gemakkelijk te beschadigen materialen inklemt, bijvoorbeeld deuren, maak dan gebruik van pakkingmateriaal langs beide zijden om zodoende schade te voorkomen
- Zorg ervoor dat het statief veilig op de ondergrond bevestigd is wanneer niet-verticale belastingen moeten opgenomen worden of wanneer er gewerkt wordt op een hellende ondergrond

Onderdelenlijst

1. Kantelkop
2. Oppervlakken met lage wrijving
3. Klemschroef werkstuk
4. Klemschroef kantelkop
5. Kolom
6. Klemschroef hoogteaanpassing
7. Voeten met rubberen coating
8. Benen statief
9. Kopkanaal

Gebruiksdoel

- Deze Triton Multi-Stand is een draagbaar statief voor werkstukken, geschikt voor diverse toepassingen

Het uitpakken van uw gereedschap

- Haal uw gereedschap voorzichtig uit de verpakking en inspecteer het. Zorg dat u volledig op de hoogte bent van alle kenmerken en functies ervan.
- Zorg er voor dat alle onderdelen van de uitrusting aanwezig zijn en in goede staat verkeren. Indien er onderdelen ontbreken of beschadigd zijn, dienen deze vervangen te worden alvorens de uitrusting te gebruiken

Voor gebruik

Samenstelling

- De Triton Multi-Stand kan gemakkelijk geassembleerd worden aan de hand van de onderstaande stappen:

1. Plooi de benen van het hoofdlichaamgeheel (A) volledig naar buiten. Draai de ronde knop los en zet de stam omhoog, draai de knop vervolgens weer vast.

   Opmerking: De benen dienen stevig te kantelen. Stel de moeren op de kantelbouten van de benen in indien dat nodig is.
2. Plaats de zadels (B) op de stam met behulp van de positioneerpennen op de zadels, zoals weergegeven
3. Bevestig het voorste kwadrant (C) en het achterste kwadrant (D) met behulp van de kortere zeskantbout (E), kleine ringen (F), en een borgmoer (G).

⚠ **WAARSCHUWING:** Span niet overmatig aan.

4. Breng de kwadrantring (I) aan op de langere zeskantbout (J), met de zeskantkop in de inkepingen in de ring. Breng de bout aan door de sleuven in de kwadranten, waarbij er voor gezorgd dient te worden dat hij door de ring gaat die in elk kwadrant is aangebracht, alsook door het gat in de onderste stamzadels. Fixeer de grote ring (H) op de bout met behulp van de ronde knop & moer (K)
5. Draai de kwadranten tot de vlakke bovenzijden horizontaal zijn, en span vervolgens de ronde knop lichtjes aan
6. Bevestig het kopgeheel (L) op de kwadranten met behulp van de bolkopbouten (M). De ronde knop op de klem die in de kop is voorzien, dient zich aan dezelfde zijde te bevinden als de ronde knop op het kwadrant.
7. Pas de spanning van de moer op de zeskantbout (E) aan indien dat nodig blijkt. De kop moet stevig kantelen en moet stevig vergrendeld worden onder welke geselecteerde hoek dan ook wanneer de kwadrantknop wordt aangespannen

In- en uitklappen

- De Triton Multi-Stand kan gemakkelijk en snel opgeplooid worden voor een handige opslag (zie figuur I):

1. Los de klemschroef (6) voor de hoogteaanpassing
2. Schuif de kolom (5) zo ver mogelijk in en span de klemschroef voor de hoogteaanpassing aan
3. Los de klemschroef (4) van de kantelkop, kantel de kop (1) in de verticale positie
4. Plooi de drie statiefbenen (8) op

Opmerking: Om de Triton Multi-Stand open te plooien, dient men de bovenstaande stappen in omgekeerde volgorde uit te voeren.

NL

Gebruik

Positioneren en verstellen

⚠ **WAARSCHUWING:** Gebruik de TRiton Multi-Stand steeds in een stabiele positie. Indien de ondergrond oneffen is of een helling vertoont, dient het statief ten opzichte van de ondergrond gefixeerd te worden met behulp van geschikte bevestigingen zoals schroeven, spijkers, of pennen die door de gaten in de met rubber gecoate voeten (7) aangebracht worden.

- De Triton Multi-Stand is voorzien van een kantelkop (1) die horizontaal (0°), verticaal (90°), of onder welke hoek dan ook tussen 0 en 90° kan geplaatst worden:

1. Los de klemschroef (4) voor de kantelkop
2. Plaats de kantelkop (1) in de gewenste positie
3. Span de klemschroef voor de kantelkop aan

Klemmen

- Het binnenoppervlak van de kantelkop (1) is voorzien van een aanpasbare klem met een karteling die kan gebruikt worden om een werkstuk vast te zetten:

1. Los de werkstukklemschroef (3) om de gekartelde klem in te stellen zodat ze is aangepast aan het werkstuk
2. Plaats het werkstuk in het kopkanaal (9) en sluit de werkstukklemschroef stevig (zie figuur II)

⚠ **WAARSCHUWING:** De gekartelde klem kan een indruk achterlaten in het werkstuk wanneer dit laatste ingeklemd wordt. Gebruik een stelplaatje of een afstandhouder tussen de gekartelde klem en het werkstuk om dit laatste niet te beschadigen.

Gebruik als glijdende werksteun

- De Triton Multi-Stand kan gebruikt worden als aanvoer- of afvoersteun, waarbij het werkstuk over het horizontale oppervlak met lage wrijving van de kantelkop (1) wordt geleid
- Indien bijkomende hoogte nodig is, kan men een voorwerp met een effen oppervlak, bijvoorbeeld een stuk hout, in de kantelkop inklemmen (zoals beschreven onder "Inklemmen"), teneinde het hoogtebereik van de Triton Multi-Stand te vergroten (zie afbeelding III)

Werksteunen

- Twee of meerdere Triton Multi-Stands kunnen gebruikt worden om diverse op maat gemaakte werksteunen te vormen (zie afbeelding IV)

Accessoires

- Verschillende accessoires en verbruiksmiddelen zijn verkrijgbaar bij uw Triton handelaar. Reserve onderdelen zijn verkrijgbaar op toolsparesonline.com

Onderhoud

- Controleer de Triton Multi-Stand voor elk gebruik. GEBRUIK het statief NOOIT indien er welke schade dan ook zichtbaar is (vervorming, corrosie, beschadigde lassen, enzovoort). Het apparaat kan defect en ongeschikt voor gebruik zijn, en dient gecontroleerd te worden door een gekwalificeerde Triton-technicus
- Maak het lichaam van de Triton Multi-Stand schoon met een zachte borstel of met een droog doek
- Indien de Triton Multi-Stand nat is geworden, dient hij grondig gedroogd te worden vooraleer hij wordt opgeslagen
- Af en toe, of na contact met water dienen de klemschroeven, de kolom, en het kantelmechanisme lichtjes ingevet te worden met een daarvoor geschikte onderhoudspray

Opberging

Berg de Triton Multi-Stand voorzichtig op op een veilige en droge plek, buiten het bereik van kinderen.

Contact

Voor technische ondersteuning of voor reparatieadvies, gelieve contact op te nemen met de hulplijn op (+44) 1935 382 222

Web: www.tritontools.com

VK-Adres:

Toolstream Ltd.
Boundary Way
Lufton Trading Estate
Yeovil, Somerset
BA22 8HZ,
Verenigd Koninkrijk

EU-Adres:

Toolstream B.V.
Hogeweg 39
5301 LJ Zaltbommel
Nederland

NL

Garantie

Om uw garantie te registreren, gaat u naar onze website op tritontools.com* en voert u uw gegevens in.

Aankoopgegevens

Datum van aankoop: ___ / ___ / ____

Model: MSA200

Bewaar uw aankoopbon als aankoopbewijs

Triton Precision Power Tools garandeert de koper van dit product dat indien een onderdeel defect is vanwege fouten in materiaal of uitvoering binnen 3 jaar na de datum van de oorspronkelijke aankoop, Triton het defecte onderdeel gratis repareert of, naar eigen inzicht, vervangt.

Deze garantie heeft geen betrekking op commercieel gebruik en strekt zich niet uit tot normale slijtage of schade ten gevolge van een ongeluk, verkeerd gebruik of misbruik.

* Registreer online binnen 30 dagen.
Algemene voorwaarden van toepassing.

NL

Introduction

Nous vous remercions d'avoir choisi cet équipement Triton.
Ces instructions contiennent les informations nécessaires au fonctionnement efficace et sûr de ce produit. Veuillez lire attentivement ce manuel pour vous assurer de tirer pleinement avantage des caractéristiques uniques de votre nouvel équipement. Gardez ce manuel à portée de main et assurez-vous que tous les utilisateurs l'aient lu et bien compris avant toute utilisation.

Description des symboles

Port de protection auditive
Port de lunettes de sécurité
Port du masque respiratoire
Port du casque

Lire le manuel d'instructions

Attention !

Ne pas utiliser ce produit comme marchepied, ou plate-forme !

Caractéristiques techniques

Numéro de produit :	MSA200
Charge max d'utilisation :	100 kg
Largeur max. de serrage (largeur des mâchoires) :	51 mm
Largeur min. de serrage (épaisseur minimale de la pièce de travail) :	31 mm
Hauteur minimale :	635 mm
Hauteur maximale :	940 mm
Longueur de la tête de la servante :	385 mm
Angle d'inclinaison de la tête :	0 – 90°
Dimensions pliée (L x l x H) :	185 x 150 x 950 mm
Poids :	5,54 kg

Liste des composants

Ref.	Description	Dimensions	Nombres
A	Corps principal		1
B	Assises		4
C	Quadrant avant		1
D	Quadrant arrière		1
E	Écrous hexagonaux	M6 x 60 mm	1
F	Petite rondelle		2
G	Écrou Nyloc	M6	1
H	Grande rondelle		3
I	Rondelle du quadrant		1
J	Écrous hexagonaux	M6 x 80 mm	1
K	Écrou et boulon ronds	M6	3
L	Ensemble		1
M	Boulon à tête cylindrique		4

FR

Consignes de sécurité

Lisez attentivement ce manuel ainsi que toute étiquette apposée sur l'outil, et assurez-vous d'en comprendre le sens, avant l'utilisation. Rangez ces consignes avec l'outil, pour toute référence ultérieure. Assurez-vous que toutes les personnes qui utilisent cet outil ont attentivement pris connaissance de ce manuel. Sachez qu'utiliser un outil conformément aux instructions n'élimine pas tous les facteurs de risque résiduels. Utilisez-le avec prudence. N'utilisez pas cet outil si vous avez des doutes quant à la manière de le faire de façon sûre et correcte.

- Ne forcez pas et ne tentez pas d'utiliser un outil à des fins pour lesquelles il n'est pas conçu.
- Cet outil n'est pas conçu pour un usage industriel.
- L'utilisation de tout équipement ou accessoire différents de ceux mentionnés dans ce manuel peut provoquer des dommages ou des blessures.
- L'utilisation d'accessoires inadéquats peut être dangereuse et, en outre, peut annuler la garantie.
- Dans la mesure du possible, immobilisez la pièce sur laquelle vous travaillez. Dans la mesure du possible, serrez la pièce dans un étau ou maintenez-la par une attache de manière à disposer des deux mains pour manier l'outil.

Consignes de sécurité relatives aux servantes

- TOUJOURS s'assurer que le trépied est complètement déployé et que toutes les molettes de serrage sont fermement serrées avant de poser une charge.
- Ne JAMAIS déposer une charge mal centrée sur la servante pour éviter tout déséquilibre.
- Ne JAMAIS dépasser la charge maximale d'utilisation (voir « caractéristiques techniques »). Dépasser la charge maximale endommagera la servante Triton et peut occasionner de sérieuses blessures.
- NE PAS monter sur ce produit.
- NE PAS se servir de ce produit comme aide à la construction d'une plateforme.
- TOUJOURS utiliser des cales pour serrer des pièces de travail dont l'épaisseur est inférieure à 30 mm.
- Le serrage peut endommager les matériaux : toujours utiliser des cales fines des deux côtés comme protection.
- S'assurer que la servante multifonction soit bien fixée sur le sol pour des applications de charges non verticales ou sur des sols inclinés.

Se familiariser avec le produit

1. Tête inclinable
2. Surfaces à faible frottements
3. Molette de serrage
4. Molette d'inclinaison
5. Colonne
6. Molette de réglage de la hauteur
7. Pieds caoutchoutés
8. Trépied
9. Gorge de la tête

Usage conforme

Cette servante multifonction Triton est un support tripode portable pour les pièces de travail, conçue pour une multitude d'applications.

Déballage

Déballez le produit avec soin. Veillez à retirer tous les matériaux d'emballage et familiarisez-vous avec toutes les caractéristiques du produit.

Si des pièces sont endommagées ou manquantes, faites-les réparer ou remplacer avant d'utiliser l'appareil.

Avant utilisation

Assemblage

- La servante multifonction Triton s'assemble très facilement à l'aide des étapes suivantes :

1. Déployez totalement les pieds du bloc trépied (A) vers l'extérieur. Dévissez légèrement la molette ronde et étirez la colonne principale vers le haut, puis resserrez la molette ronde.

Remarque : les pieds doivent présenter une légère résistance lors du pivotement. Au besoin, resserrez ou desserrez l'écrou du pivot de chacun des pieds.

2. Montez les étriers (B) sur la colonne en utilisant les ergots de repérage comme indiqué sur le schéma.
3. Fixez les quadrants avant (C) et arrière (D) au moyen du boulon à 6 pans court (E), des petites rondelles (F) et de l'écrou auto-freiné (G).

⚠ **ATTENTION :** Ne pas trop serrer.

4. Insérez le boulon long à 6 pans (J) dans la rondelle carrée (I) en introduisant bien la tête à 6 pans entre les ergots en V. Insérez le boulon dans les fentes des deux quadrants, en faisant bien attention qu'il passe par la rondelle retenue près de chaque quadrant, et par le trou des deux étriers inférieurs. Fixez la grande rondelle (H) sur le boulon à l'aide de la molette ronde (K).
5. Faites tourner les quadrants jusqu'à ce que les rebords plats supérieurs soient à l'horizontale puis vissez la molette ronde sans trop serrer.
6. Fixez le bloc de tête (L) sur les quadrants à l'aide des boulons à tête cylindrique (M). La molette ronde située sur le dispositif de serrage intégré à la tête doit se trouver du même côté que la molette ronde situé sur le quadrant.
7. Au besoin, ajustez la tension qu'exerce l'écrou sur le boulon de pivotement (E). La tête doit présenter une légère résistance au pivotement et doit s'arrêter avec fermeté à tout angle choisi lorsque la molette du quadrant est resserrée.

Plier et déplier la servante

- La servante multifonction Triton se plie et se déplie rapidement et facilement pour optimiser l'espace de rangement (Image I) :

1. Desserrez la molette de réglage de la hauteur (6)
2. Faites glisser la colonne aussi loin que possible, et serrez la molette de réglage de la hauteur
3. Desserrez la molette d'inclinaison (4), et mettez la tête inclinable (1) en position verticale.
4. Pliez le trépied (8).

Remarque : Pour déplier la servante, suivez les instructions ci-dessus mais dans le sens inverse.

Instructions d'utilisation

Positionnement et réglage

⚠ **Attention :** Utilisez toujours la servante multifonction dans une position stable. Si le sol n'est pas régulier ou s'il est incliné, fixez-la avec des fixations adéquates, telles que des vis, clous ou cheville à travers le trou des pieds caoutchoutés (7).

- La servante multifonction Triton est munie d'une tête inclinable (1) et peut se régler horizontalement (0°), verticalement (90°), ou sur tout angle compris entre 0 et 90°.

1. Desserrez la molette d'inclinaison (4).
2. Réglez la tête inclinable à la position voulue.
3. Resserrez la molette d'inclinaison.

Utilisation comme support de serrage

- La tête inclinable possède un dispositif de serrage réglable pour maintenir la pièce de travail :

1. Desserrez la molette de serrage (3) pour régler l'ouverture afin de pouvoir recevoir la pièce de travail.
2. Insérez la pièce de travail dans la gorge de la tête inclinable (9) et serrez la molette de serrage fermement (Image II)

⚠ **ATTENTION :** Le serrage sur la pièce peut laisser des marques. Utilisez des cales ou entretoises fines pour garder la pièce à travailler dans les mêmes conditions.

Utilisation comme servante

- La servante multifonction est très utile comme support d'entrée ou de sortie pour des opérations de coupes, en faisant glisser la pièce à travailler sur les surfaces à faibles frottements de la tête inclinable (1).
- Pour augmenter la hauteur de support de la servante multifonction Triton, insérez par exemple une planche de bois dans la gorge de la tête inclinable (voir 'Utilisation comme support de serrage'). (Image III)

Supports de travail

- Deux ou plusieurs servantes multifonction Triton peuvent être utilisées pour créer un support de travail en fonction des besoins. (Image IV)

Accessoires

- Visitez le site www.tritontools.com pour consulter la variété de supports de travail Triton et la gamme d'outils électroportatifs de précision.

Entretien

- Vérifiez l'état de la servante multifonction Triton avant toute utilisation. Ne l'utilisez pas si vous déceler le moindre endommagement (déformation, corrosion, soudures abîmées, etc.). L'appareil peut ne pas être utilisable et nécessité une révision par un technicien agrée Triton.
- Nettoyez le corps de la servante Triton avec une brosse souple ou un chiffon sec.
- Si la servante a pris l'eau, séchez-la complètement avant de la ranger.
- De temps en temps , ou après avoir été en contact avec l'eau, les molettes de serrage, la colonne et le mécanisme d'inclinaison doivent être légèrement lubrifiés avec un spray adéquat.

Rangement

- Ranger la serveuse multifonction Triton avec précaution dans un endroit sûr et sec, et hors portée des enfants.

Contact

Pour tout conseil technique ou réparation, veuillez nous contacter au (+44) 1935 382 222.

Site web : www.tritontools.com

Adresse (GB) :

Toolstream Ltd.
Boundary Way
Lufton Trading Estate
Yeovil, Somerset
BA22 8HZ, Royaume-Uni

Adresse (UE) :

Toolstream B.V.
Hogeweg 39
5301 LJ Zaltbommel
Pays-Bas

FR

Garantie

Pour valider votre garantie, rendez-vous sur notre site internet tritontools.com* et saisissez vos coordonnées.

Informations relatives à l'achat

Date d'achat : ____ / ____ / _____

Modèle: MSA200

Veuillez conserver votre ticket de caisse comme preuve d'achat.

Si toute pièce de ce produit s'avérait défectueuse du fait d'un défaut de fabrication ou de matériau dans les 3 ANS à compter de la date d'achat, Triton Precision Power Tools s'engage auprès de l'acheteur de ce produit à réparer ou, à sa discrétion, à remplacer gratuitement la pièce défectueuse.

Cette garantie ne s'applique pas lors d'un usage commercial et ne couvre pas l'usure normal du produit ou les dommages liés à un accident, un usage abusif ou un usage non-conforme de l'appareil.

* Enregistrez votre produit en ligne dans les 30 jours suivant la date d'achat.

Offre soumise à conditions.

Ceci n'affecte pas vos droits statutaires.

Übersetzung der Originalbetriebsanleitung

Einführung

Vielen Dank, dass Sie sich für dieses Triton-Werkzeug entschieden haben. Diese Anleitung enthält wichtige Informationen für das sichere und effektive Arbeiten mit diesem Produkt. Bitte lesen Sie diese Anleitung sorgfältig durch, um den größtmöglichen Nutzen aus dem einzigartigen Design dieses Produkts ziehen zu können. Bewahren Sie diese Anleitung griffbereit auf und sorgen Sie dafür, dass alle Benutzer dieses Geräts sie gelesen und verstanden haben.

Symbolerklärung

Gehörschutz tragen
Augenschutz tragen
Atemschutz tragen
Kopfschutz tragen

Bedienungsanleitung sorgfältig lesen

Achtung, Gefahr!

Nicht als Trittleiter oder Arbeitsplattform verwenden!

Technische Daten

Modellbezeichnung:	MSA200
Belastbarkeit:	max. 100 kg
Spannbereich (Backenbreite):	max. 51 mm
Spannbreite (Mind.-Werkstückstärke):	min. 31 mm
Spannbreite (Kopflänge):	385 mm
Höhe:	min. 635 mm max. 940 mm
Neigungswinkel:	0–90°
Klappmaße (L x B x H):	185 x 950 x 150 mm
Gewicht:	5,54 kg

Teileliste

Ziffer	Bezeichnung	Abmessungen	Stückzahl
A	Dreibeinstativ		1
B	Bügel		4
C	Vorderes Segment		1
D	Hinteres Segment		1
E	Sechskantschraube	M6 x 60 mm	1
F	Kleine Unterlegscheibe		2
G	Sicherungsmutter	M6	1
H	Große Unterlegscheibe		3
I	Segmentunterlegscheibe		1
J	Sechskantschraube	M6 x 80 mm	1
K	Flügelschraube mit Mutter	M6	3
L	Kopfstück		1
M	Linsenkopfschraube		4

DE

Allgemeine Sicherheitshinweise

Betreiben Sie das Gerät erst, wenn Sie diese Bedienungsanleitungen und alle am Werkzeug angebrachten Etiketten sorgfältig gelesen und verstanden haben. Bewahren Sie alle Anleitungen mit dem Gerät zum späteren Nachschlagen auf. Vergewissern Sie sich, dass alle Benutzer dieses Produkts diese Bedienungsanleitung vollständig verstanden haben.

Auch wenn dieses Gerät wie vorgeschrieben verwendet wird, ist es nicht möglich, sämtliche Restrisiken auszuschließen. Mit Vorsicht verwenden. Sollten Sie sich in irgendeiner Weise unsicher bezüglich der sachgemäßen und sicheren Benutzung dieses Werkzeugs sein, verwenden Sie es nicht!

- Überlasten und zweckentfremden Sie das Werkzeug nicht, sondern verwenden Sie es ausschließlich für den vorgesehenen Zweck.
- Dieses Werkzeug ist nicht für industriellen Gebrauch bestimmt.
- Die Verwendung von Zubehörteilen, die nicht in dieser Bedienungsanleitung erwähnt sind, kann zu Schäden oder Verletzungen führen. Der Gebrauch ungeeigneten Zubehörs kann gefährlich sein und das Erlöschen Ihrer Garantie zur Folge haben.
- Sofern möglich muss das Werkstück fest eingespannt werden. Verwenden Sie gegebenenfalls Spannvorrichtungen oder einen Schraubstock, damit beide Hände zur Bedienung des Werkzeugs frei sind.

Zusätzliche Sicherheitshinweise für Mehrzweckständer

- Sorgen Sie dafür, dass die Stativbeine bis zum Anschlag ausgeklappt sind und dass sämtliche Klemmschrauben vollständig angezogen sind, bevor schwere Lasten aufgelegt werden.
- Achten Sie stets auf eine gleichmäßige Lastenverteilung, damit der Mehrzweckständer nicht einseitig belastet wird.
- Überschreiten Sie niemals die maximale Belastbarkeit (siehe „Technische Daten“). Dies führt zur Beschädigung des Mehrzweckständers und verursacht möglicherweise schwere Verletzungen.
- Stellen Sie sich niemals auf den Mehrzweckständer.
- Verwenden Sie diesen Mehrzweckständer niemals zum Errichten von Arbeitsplattformen.
- Verwenden Sie beim Einspannen von Gegenständen unter 30 mm Breite stets zusätzlich einen Holzblock als Ausgleichsstück.
- Verwenden Sie beim Einspannen empfindlicher Werkstücke (z.B. Türen) auf beiden Seiten dünne Holzstücke, um Beschädigungen am Werkstück zu verhindern.
- Sorgen Sie dafür, dass der Mehrzweckständer fest und sicher mit Pflöcken am Boden befestigt ist, wenn nicht-senkrechte Lasten eingespannt werden sollen oder wenn sich der Mehrzweckständer auf abschüssigem Untergrund befindet.

Produktübersicht

1. Schwenkkopf
2. Gleitflächen
3. Werkstück-Klemmschraube
4. Schwenkkopf-Klemmschraube
5. Schiebesäule
6. Klemmschraube zur Höhenverstellung
7. Gummierte Füße
8. Stativbeine
9. U-Profil

Bestimmungsgemäße Verwendung

- Dieser Mehrzweckständer von Triton ist eine transportable, dreibeinige Werkstückstütze für eine Vielzahl von Anwendungsmöglichkeiten.

Auspacken des Werkzeugs

- Packen Sie Ihr Werkzeug vorsichtig aus und überprüfen Sie es. Machen Sie sich vollständig mit allen seinen Eigenschaften und Funktionen vertraut.
- Vergewissern Sie sich, dass sämtliche Teile des Werkzeugs vorhanden und in einwandfreiem Zustand sind. Sollten Teile fehlen oder beschädigt sein, lassen Sie diese ersetzen, bevor Sie das Werkzeug verwenden.

Vor Inbetriebnahme

Montage

- Der Triton-Mehrzweckständer lässt sich mühelos zusammenbauen. Befolgen Sie unter Beachtung der Explosionszeichnung am Ende dieser Gebrauchsanweisung die folgenden Montageschritte:

1. Klappen Sie die Beine des Dreibeinstativs (A) bis zum Anschlag nach außen. Lösen Sie die Flügelschraube und ziehen Sie die Schiebesäule nach oben, bevor Sie die Flügelschraube wieder festziehen.

Hinweis: Die Beine sollten weder zu fest angezogen sein, noch nachgeben. Falls nötig, regulieren Sie dies mithilfe der Muttern an den Beinschrauben.

2. Befestigen Sie die Bügel (B) gemäß der Abbildung mit den Fixierstiften der Bügel an der Schiebesäule.
3. Bringen Sie das vordere Segment (C) und das hintere Segment (D) mit der kürzeren Sechskantschraube (E), den kleinen Unterlegscheiben (F) und der Sicherungsmutter (G) an.

⚠ **Achtung!** Übermäßiges Anziehen vermeiden.

4. Befestigen Sie die Segmentunterlegscheibe (I) an der längeren Sechskantschraube (J). Achten Sie dabei darauf, dass der Schraubenkopf in den v-förmigen Aussparungen der Unterlegscheibe liegt. Führen Sie die Schraube durch die Schlitze der Segmente und stellen Sie sicher, dass die Schraube dabei durch die Unterlegscheiben innerhalb der Segmente und das Loch in den unteren Bügeln der Schiebesäule geführt wird. Bringen Sie die große Unterlegscheibe (H) mit der Flügelschraube mit Mutter (K) an der Sechskantschraube an.

5. Drehen Sie die Segmente, bis die flachen Oberseiten waagerecht sind; ziehen Sie dann vorsichtig die Flügelschraube an.
6. Befestigen Sie das Kopfstück (L) mit den Linsenkopfschrauben (M) an den Segmenten. Die Flügelschraube an der im Kopfstück integrierten Klemmvorrichtung sollte sich auf derselben Seite befinden wie die Flügelschraube am Segment.
7. Falls nötig, regulieren Sie die Mutterspannung an der Sechskantschraube (E). Das Kopfstück sollte nur leicht nachgeben und sich in jedem beliebigen Winkel arretieren lassen, wenn die Segmentflügelschraube angezogen wird.

Auseinander- und Zusammenklappen

- Der Triton-Mehrzweckständer lässt sich zwecks Lagerung und Transport folgendermaßen schnell und einfach zusammenklappen (siehe Abb. I):

1. Lösen Sie die Klemmschraube zur Höhenverstellung (6).
2. Schieben Sie die Schiebesäule (5) bis zum Anschlag ein und ziehen Sie die Klemmschraube zur Höhenverstellung wieder an.
3. Lösen Sie die Schwenkkopf-Klemmschraube (4) und bringen Sie den Schwenkkopf (1) in die vertikale Position.
4. Klappen Sie abschließend alle drei Stativbeine (8) aneinander.

Hinweis: Gehen Sie zum Auseinanderklappen des Triton-Mehrzweckständers in umgekehrter Reihenfolge vor.

Bedienung

Werkzeug aufstellen und Einstellungen vornehmen

⚠ **WARNUNG!** Vergewissern Sie sich stets, dass der Triton-Mehrzweckständer stabil steht. Bei unebenem oder abschüssigem Boden muss der Mehrzweckständer mit geeigneten Befestigungsmitteln wie z.B. Schrauben, Nägeln oder Pflöcken über die Löcher in den gummierten Füßen (7) am Untergrund befestigt werden.

- Der Triton-Mehrzweckständer verfügt über einen Schwenkkopf (1), der sich wie folgt horizontal (0°), vertikal (90°) und in jedem beliebigen Winkel zwischen 0° und 90° verstellen lässt:

1. Lösen Sie die Schwenkkopf-Klemmschraube (4).
2. Bringen Sie den Schwenkkopf (1) in die gewünschte Stellung.
3. Ziehen Sie die Schwenkkopf-Klemmschraube wieder an.

Einspannen

- Die Innenseite des Schwenkkopfes (1) ist mit einem verstellbaren, gezahnten Klemmstück ausgestattet, mit dem sich das Werkstück auf folgende Weise einspannen lässt:

1. Lösen Sie die Werkstück-Klemmschraube (3), um das gezahnte Klemmstück für Ihr Werkstück passend zu verstellen.
2. Setzen Sie das Werkstück in das U-Profil (9) ein und ziehen Sie die Werkstück-Klemmschraube wieder gut an (siehe Abb. II).

⚠ **WARNUNG!** Das gezahnte Klemmstück kann beim Einspannen Spuren auf dem Werkstück hinterlassen. Verwenden Sie zur Schonung des Werkstücks ein flaches Ausgleichsstück oder einen Abstandhalter zwischen gezahntem Klemmstück und Werkstück.

Verwendung als Rollenbock

- Der Triton-Mehrzweckständer lässt sich hervorragend als Zuführ- bzw. Ausführbock einsetzen, wobei das Werkstück über die horizontale, reibungsarme Gleitfläche des Schwenkkopfes (1) geschoben wird.
- Wenn die Höhe nicht ausreicht, spannen Sie einen Gegenstand mit glatter Oberfläche, beispielsweise ein Stück Holz, in den Schwenkkopf ein (siehe Anleitung unter „Einspannen“), um so die Arbeitshöhe des Triton-Mehrzweckständers zu erweitern (siehe Abb. III).

Verwendung als Werkstückstütze

- Zwei oder mehr Triton-Mehrzweckständer lassen sich zusammen als Werkstückstützen für die unterschiedlichsten Anwendungen nutzen (siehe Abb. IV).

Zubehör

- Wenden Sie sich bitte an Ihren Triton-Fachhändler oder besuchen Sie www.tritontools.com, um das gesamte Sortiment an Triton-Werkstückauflagen und Triton-Präzisionselektrowerkzeugen einzusehen.

Instandhaltung

- Überprüfen Sie Ihren Triton-Mehrzweckständer vor jedem Gebrauch. Verwenden Sie den Mehrzweckständer nicht, falls er irgendwelche Schäden (Verformungen, Roststellen, schadhafte Schweißnähte u.ä.) aufweist. Das Werkzeug ist möglicherweise nicht einsatztauglich und muss vor Gebrauch von einem qualifizierten Triton-Techniker untersucht werden.
- Reinigen Sie den Triton-Mehrzweckständer mit einer weichen Bürste oder einem trockenen Lappen.
- Falls der Triton-Mehrzweckständer nass geworden ist, trocknen Sie ihn vor der Lagerung sorgfältig ab.
- Schmieren Sie Klemmschrauben, Schiebesäule und Schwenkmechanismen in regelmäßigen Abständen und nach jedem Kontakt mit Wasser mit einem geeigneten Wartungsspray.

Lagerung

- Bewahren Sie den Triton-Mehrzweckständer sorgfältig an einem sicheren, trockenen Ort außerhalb der Reichweite von Kindern auf.

Kontakt

Informationen zu Reparatur- und Kundendiensten erhalten Sie unter der Rufnummer (+44) 1935/382222.

Webseite: www.tritontools.com

GB-Postanschrift:

Toolstream Ltd.
Boundary Way
Lufton Trading Estate
Yeovil, Somerset
BA22 8HZ, Großbritannien

EU-Postanschrift:

Toolstream B.V.
Hogeweg 39
5301 LJ Zaltbommel
Niederlande

Garantie

Zur Anmeldung Ihrer Garantie besuchen Sie bitte unsere Website tritontools.com* und tragen dort Ihre persönlichen Daten ein.

Kaufinformation

Kaufdatum: ____ / ____ / _____

Modell: MSA200

Bewahren Sie bitte Ihren Beleg als Kaufnachweis auf.

Wenn sich Teile dieses Produkts innerhalb von 3 Jahren ab Originalkaufdatum infolge fehlerhafter Materialien oder Arbeitsausführung als defekt erweisen, garantiert Triton der kaufenden Person mangelhafte Teile nach eigenem Ermessen entweder kostenlos zu reparieren oder zu ersetzen.

Diese Garantie gilt nicht für kommerzielle Verwendung und erstreckt sich nicht auf normalen Verschleiß oder Schäden infolge von Unfall, Missbrauch oder unsachgemäßer Verwendung.

*Bitte registrieren Sie Ihren Artikel innerhalb von 30 Tagen nach dem Kauf online.

Es gelten die allgemeinen Geschäftsbedingungen.

Ihre gesetzlich festgelegten Rechte werden dadurch nicht eingeschränkt.

Introduzione

Grazie per aver acquistato questo utensile Triton. Queste istruzioni contengono informazioni utili per il funzionamento sicuro ed affidabile del prodotto. Per essere sicuri di utilizzare al meglio il potenziale dell'utensile si raccomanda pertanto di leggere a fondo questo manuale. Conservare il manuale in modo che sia sempre a portata di mano e accertarsi che l'operatore dell'elettroutensile lo abbia letto e capito a pieno.

Descrizione dei simboli

Usare la protezione acustica
Indossare occhiali di protezione
Indossare una protezione per la respirazione
Indossare il casco

Leggere il manuale di istruzioni

Attenzione!

Non utilizzare questo prodotto come scalette o piattaforme!

Specifiche tecniche

Numero di modello:	MSA200
Max. capacità di carico:	100 kg
Max. capacità di bloccaggio (larghezza ganasce):	51 mm
Min. Larghezza di serraggio (spessore minimo del pezzo.):	31 mm
Min. altezza:	635 mm
Max. Altezza:	940 mm
Larghezza di serraggio (lunghezza testa):	385 mm
Angolo di inclinazione:	0-90 °
Dimensioni da chiuso (L x W x H):	185 x 150 x 950 mm
Peso:	5,54 kg

Elenco delle componenti

Riferimento	Descrizione	Dimensioni:	Unità
A	Gruppo corpo principale		1
B	Selle		4
C	Quadrante anteriore		1
D	Quadrante posteriore		1
E	Bullone esagonale	M6 x 60 mm	1
F	Rondella piccola		2
G	Vite di bloccaggio	M6	1
H	Rondella grande		3
I	Rondella quadrante		1
J	Bullone esagonale	M6 x 80 mm	1
K	Manopola rotonda e dado	M6	3
L	Gruppo testa		1
M	Bullone a testa piatta		4

Istruzioni di sicurezza

Leggere attentamente e comprendere questo manuale e qualsiasi etichetta attaccata allo strumento prima dell'uso. Conservare queste istruzioni con il prodotto per riferimento futuro. Assicurarsi che tutte le persone che utilizzano questo prodotto sono completamente a conoscenza di queste istruzioni.

Anche quando seguendo queste istruzioni, non è possibile eliminare tutti i fattori di rischio residuo. Usare con cautela. Se avete qualche dubbio sul modo corretto e sicuro in cui utilizzare questo strumento, non tentare di usarlo.

- Non forzare, o tentare di utilizzare uno strumento per uno scopo per il quale non è stato progettato
- Questo strumento non è inteso per uso industriale
- L'uso di qualsiasi accessorio o attacco diverso da quelli menzionati in questo manuale può causare danni o lesioni.
- L'utilizzo improprio degli accessori potrebbe essere pericoloso, e può invalidare la garanzia
- Se possibile, assicurare sempre il lavoro. Se necessario utilizzare una pinza o morsa, vi permetterà di utilizzare entrambe le mani per operare il vostro strumento

Sicurezza del supporto multifunzione

- Assicurarsi SEMPRE che le gambe sono estese correttamente, e che tutte le viti di fissaggio siano ben serrate prima di applicare carichi pesanti
- NON caricare MAI il cavalletto fuori centro o in un modo che causerà uno squilibrio
- Non superare MAI la capacità massima di carico (cfr. "Specifiche tecniche"). Così facendo si potrebbe danneggiare il vostro supporto e causare gravi lesioni
- NON stare in piedi su questo prodotto
- NON utilizzare questo prodotto per la costruzione di piattaforme di lavoro
- Utilizzare SEMPRE un pezzo di imballaggio per il fissaggio di materiali di meno di 30 mm di spessore
- Quando serrando materiali facilmente danneggiati, ad esempio porte, utilizzare l'imballaggio sottile su entrambi i lati per evitare danni
- Assicurarsi che il supporto sia fissato saldamente verso il basso durante l'applicazione dei carichi non verticali o quando su terreno in pendenza

Acquisire familiarità col prodotto

1. Testa inclinabile
2. Superfici a basso attrito
3. Vite di bloccaggio del pezzo da sottoporre a lavorazione
4. Vite di bloccaggio della testa inclinabile
5. Colonna
6. Vite di bloccaggio della regolazione dell'altezza
7. Piedini rivestiti in gomma
8. Gambe del supporto
9. Canale della testa

Destinazione d'uso

- Questo supporto multifunzione Triton è un supporto portatile a treppiede adatto per una moltissime applicazioni di vario tipo.

Disimballaggio dell'utensile

- Disimballare con attenzione il prodotto e procedere a un'ispezione. Acquisire familiarità con tutte le caratteristiche e funzioni
- Verificare che tutte le componenti del dispositivo siano presenti e in buone condizioni. Qualora eventuali componenti siano mancanti o danneggiate, provvedere alla sostituzione delle stesse prima di iniziare a usare il dispositivo

Prima dell'uso

Montaggio

- Il supporto multifunzione Triton si monta attenendosi ai seguenti passaggi in modo estremamente facile:

1. Piegare le gambe del corpo principale (A) completamente verso l'esterno. Allentare la manopola rotonda ed estendere lo stelo verso l'alto, quindi serrare

Nota: Le gambe devono girare con fermezza. Regolare i dadi dei bulloni della gamba, se necessario.

2. Fissare le selle (B) all'asta servendosi dei pin di posizione presenti sulle Selle, come indicato
3. Fissare il quadrante anteriore (C) e il quadrante posteriore (D) servendosi del bullone esagonale più corto (E), delle rondelle piccole (F) e del vite di bloccaggio (G).

⚠ **AVVERTENZA:** Non serrare eccessivamente.

4. Montare la rondella del quadrante (I) sul bullone esagonale più lungo (J), con la testa esagonale situata nelle linguette della rondella. Inserire il bullone attraverso le fessure nei quadranti, assicurando che passa attraverso la rondella di tenuta all'interno di ogni quadrante e nel foro delle selle inferiori. Fissare la rondella grande (H) sul bullone con la manopola rotonda e dado (K)
5. Ruotare i quadranti fino a quando le superfici superiori piatte non sono orizzontali poi delicatamente avvitare senza bloccare la manopola rotonda
6. Fissare l'assemblea della testa (L) ai quadranti utilizzando i bulloni (M). La manopola rotonda sul morsetto che è costruito nella testa dovrebbe essere sullo stesso lato della manopola rotonda sul quadrante
7. Regolare la tensione del dado sul bullone esagonale (E), se necessario. La testa deve ruotare con decisione, e deve chiudere ermeticamente a qualsiasi angolazione selezionata quando la manopola del quadrante è serrato

Chiusura e apertura

- Il supporto multifunzione Triton si apre e chiude con estrema facilità per essere conservato comodamente (Immagine I):

1. Allentare la vite di serraggio altezza regolabile (6)
2. Far scorrere la colonna (5), fin quanto lei va, e stringere la vite di serraggio altezza
3. Allentare la vite di fissaggio inclinazione testa (4), inclinare la testa (1) in posizione verticale
4. Piegare in dentro tutte e tre le gambe del treppiede (8)

Nota: Per aprire il supporto multifunzione Triton, attenersi ai passaggi sopra riportati nell'ordine inverso.

Funzionamento

Posizionamento e regolazione

⚠ **AVVERTENZA:** Utilizzare sempre supporto multifunzione Triton in una posizione stabile. Se il terreno è irregolare o in pendenza, il supporto deve essere fissato al terreno mediante elementi di fissaggio, come viti, chiodi o picchetti, attraverso i fori nei piedini di gomma (7).

- Il supporto multifunzione Triton dispone di una testa di inclinazione (1) che può essere regolato in orizzontale (0 °), verticale (90 °), o in qualsiasi angolo compreso tra 0 e 90 °:

1. Allentare la vite di fissaggio inclinazione (4)
2. Regolare la testa d'inclinazione (1) nella posizione desiderata
3. Stringere la vite di fissaggio inclinazione

Bloccaggio

- La superficie interna della testa inclinante (1) è dotato di una fascetta dentata regolabile che può essere utilizzata per contenere un pezzo in lavorazione:

1. Allentare la vite di serraggio (3) per regolare la pinza dentata, così si adatta al pezzo
2. Inserire il pezzo nella testa della morsa (9) e chiudere la vite di serraggio strettamente (Immagine II)

⚠ **AVVERTENZA:** La morsa può lasciare un'impronta sul pezzo durante il fissaggio. Utilizzare un distanziatore fra la morsa e il pezzo da sottoporre a lavorazione per mantenerlo in ottime condizioni.

Utilizzare come supporto scorrevole

- Il supporto multifunzione Triton può essere utilizzato come alimentatore o sostegno di uscita, facendo scorrere il pezzo sulla superficie orizzontale a basso attrito della testa inclinabile (1)
- Se serve un'altezza superiore, fissare un oggetto con una superficie liscia, ad esempio un pezzo di legno, nella Testa inclinabile (conformemente a quanto descritto in "Bloccaggio"), per estendere l'altezza del supporto multifunzione Triton (Immagine III)

Creazione di supporti lavori

- Sarà possibile usare due o più supporti multifunzione Triton per creare un'ampia varietà di supporti personalizzati (Immagine IV)

Accessori

- Visitare il proprio rivenditore Triton e il sito www.tritontools.com per vedere la gamma completa di supporti Triton e attrezzi di precisione a corrente.

Manutenzione

- Controllare il supporto multifunzione Triton prima di ogni utilizzo. NON usare se viene rilevato qualsiasi tipo di danno (deformazione, corrosione, saldature danneggiate, ecc). Il dispositivo potrebbe non essere adatto all'utilizzo e deve essere controllato da un tecnico qualificato Triton.
- Pulire il corpo del supporto multifunzione Triton con una spazzola morbida o un panno asciutto.
- Se il supporto multifunzione è diventato umido, asciugarlo accuratamente prima di riporlo.
- Di tanto in tanto, o dopo il contatto con l'acqua, le viti di fissaggio, la colonna e il meccanismo di inclinazione devono essere leggermente lubrificati con uno spray di manutenzione adeguato.

Conservazione

- Riporre il supporto multifunzione Triton con cura in un luogo sicuro e asciutto fuori dalla portata dei bambini

Contatti

Per consigli tecnici e per eventuali riparazioni, si prega di contattare il nostro servizio di assistenza telefonico al numero (+44) 1935 382 222

Pagina web: www.tritontools.com

Indirizzo (RU):

Toolstream Ltd.
Boundary Way
Lufton Trading Estate
Yeovil, Somerset
BA22 8HZ, Regno Unito

Indirizzo (UE):

Toolstream B.V.
Hogeweg 39
5301 LJ Zaltbommel
Paesi Bassi

Garanzia

Per la registrazione della garanzia visitare il sito web tritontools.com* e inserire i propri dettagli.

Informazioni sull'acquisto

Data di acquisto: ____ / ____ / _____

Modello N.: MSA200

Conservare lo scontrino come prova dell'acquisto

Triton Precision Power Tools garantisce all'acquirente di questo prodotto che, se qualsiasi parte dovesse presentare difetti di materiale o di fabbricazione entro 3 ANNI dalla data di acquisto originale, Triton riparerà o sostituirà, a sua discrezione, la parte difettosa gratuitamente.

Questa garanzia non si applica ad uso commerciale né si estende alla normale usura o a danni a seguito di incidenti, abuso o uso improprio dell'utensile.

Registra il tuo prodotto on-line entro 30 giorni dall'acquisto.

Vengono applicati i termini e le condizioni generali.

Ciò non pregiudica i tuoi diritti legali

Introducción

Gracias por haber elegido esta herramienta Triton. Estas instrucciones contienen la información necesaria para utilizar este producto de forma segura y eficaz. Lea atentamente este manual para obtener todas las ventajas y características únicas de su nueva herramienta. Conserve este manual a mano y asegúrese de que todas las personas que utilicen esta herramienta lo hayan leído y entendido correctamente.

Descripción de los símbolos

Lleve protección auditiva
Lleve protección ocular
Lleve protección respiratoria
Lleve un casco de seguridad

Lea el manual de instrucciones

¡Peligro!

¡No utilizar como escalera o plataforma!

Características técnicas

Modelo:	MSA200
Capacidad de carga máxima:	100 kg
Capacidad de sujeción máxima (anchura de la mordaza):	51 mm
Anchura mínima de sujeción (grosor mínimo del material):	31 mm
Altura mínima:	635 mm
Altura máxima:	940 mm
Anchura de sujeción (longitud del cabezal):	385 mm
Ángulo de inclinación:	0 - 90°
Dimensiones plegado (L x An x A):	185 x 150 x 950 mm
Peso:	5,54 kg

Listado de piezas

Ref.	Descripción	Dimensiones	Nº piezas
A	Conjunto del trípode		1
B	Perillas de anclaje		4
C	Arco de guía delantero		1
D	Arco de guía trasero		1
E	Perno de cabeza hexagonal	M6 x 60 mm	1
F	Arandela pequeña		2
G	Tuerca de bloqueo	M6	1
H	Arandela grande		3
I	Arandela del arco de guía		1
J	Perno de cabeza hexagonal	M6 x 80 mm	1
K	Perilla redonda y tuerca	M6	3
L	Conjunto del cabezal		1
M	Perno de cabeza plana		4

Instrucciones de seguridad para herramientas manuales

Lea cuidadosamente este manual y cualquier otra indicación antes de usar este producto. Guarde estas instrucciones con el producto para poderlas consultar en el futuro. Asegúrese de que todas las personas que utilizan este producto están completamente familiarizadas con este manual.

Incluso cuando se esté utilizando según lo prescrito, tenga siempre precaución. Si no está completamente seguro de cómo utilizar este producto correctamente, no lo utilice.

- Utilice esta herramienta correctamente. El uso de la herramienta eléctrica con un propósito distinto al cual ha sido diseñada, podría ser peligroso.
- Esta herramienta no ha sido diseñada para uso industrial.
- Utilizar cualquier accesorio que no esté mencionado en este manual puede ser peligroso y causar lesiones graves.
- El uso de accesorios no compatibles puede ser peligroso e invalidar la garantía del producto.
- Sujete siempre la pieza de trabajo adecuadamente. Utilice un tornillo de banco o abrazadera si es necesario.

Instrucciones de seguridad para caballetes

- Asegúrese SIEMPRE de que las patas del caballete estén completamente desplegadas y que los tornillos de ajuste estén apretados antes de sujetar la pieza de trabajo.
- Sujete las piezas de trabajo correctamente en el centro del caballete para evitar que se pueda balancear.
- NUNCA sobrepase la capacidad máxima del caballete (véase "características técnicas"), podría dañar la herramienta y dañar al usuario gravemente.
- NO UTILICE esta herramienta como plataforma.
- Utilice SIEMPRE un calzo cuando sujete materiales con menos de 30 mm de grosor.
- Utilice calzos en ambos lados de la pieza de trabajo cuando sujete materiales que puedan dañarse fácilmente (ej. Puertas).
- Asegúrese de que el caballete esté firmemente sujeto al suelo cuando sujete cargas no verticales o cuando esté sobre superficies inclinadas.

Características del producto

1. Cabezal ajustable
2. Soporte de baja fricción
3. Tornillo de sujeción de la pieza de trabajo
4. Tornillo del cabezal ajustable
5. Pilar
6. Tornillo de ajuste de altura
7. Pies engomados
8. Patas
9. Conducto del cabezal

Aplicaciones

- Caballete portátil multiuso Triton para sujetar piezas de trabajo y realizar múltiples aplicaciones.

Desembalaje

Desembale e inspeccione la herramienta con cuidado. Familiarícese con todas sus características y funciones.

Asegúrese de que el embalaje contiene todas las partes y que están en buenas condiciones. Si faltan piezas o están dañadas, solicite su sustitución antes de utilizar esta herramienta.

Antes de usar

Montaje

- El caballete multiuso Triton se puede instalar fácilmente. Siga las indicaciones mostradas a continuación:

1. Despliegue completamente el conjunto del trípode (A). Afloje la perilla y estire el pilar hacia arriba y apriete de nuevo la perilla.

Nota: Las patas oponer cierta resistencia al moverlas. Ajuste las tuercas de los pernos de las patas si lo necesita.

2. Monte las perillas de anclaje (B) utilizando los pasadores tal como se muestra en el diagrama.
3. Coloque el arco de guía delantero (C) y posterior (D) utilizando el perno de cabeza hexagonal (E) más corto, las arandelas pequeñas (F) y latuerca de bloqueo (G).

⚠ **ADVERTENCIA:** No apriete demasiado.

4. Introduzca la arandela del arco de guía (I) en el perno con cabeza hexagonal (J). Inserte el perno en los arcos de guía y asegúrese de pase a través de la arandela y el orificio de las perillas de anclaje. Apriete la arandela grande (H) junto con la perilla redonda y tuerca (K).
5. Gire los arcos de guía hasta que los bordes planos estén nivelados horizontalmente, a continuación vuelva a apretar la perilla redonda.
6. Coloque el conjunto del cabezal (L) en los arcos de guía mediante los pernos de cabeza plana (M). La perilla redonda de la mordaza del cabezal debe estar colocada en el mismo lado que la perilla del arco de guía.
7. Ajuste el perno de cabeza hexagonal (E) si es necesario. El cabezal debería moverse oponiendo cierta resistencia, además debería ajustarse a cualquier ángulo seleccionado cuando la perilla de arco de guía este apretada.

Plegar y desplegar el caballete

- El caballete multiusos Triton se puede plegar y almacenar fácilmente (imagen I).

1. Afloje el tornillo de ajuste de altura (6).
2. Deslice el pilar (5) lo más lejos posible y apriete de nuevo el tornillo de ajuste de altura (6).
3. Afloje el tornillo del cabezal ajustable (4) e incline el cabezal ajustable (1) hasta colocarlo en posición vertical.
4. Pliegue las tres patas (8).

Nota: Para desplegar el caballete, siga el mismo procedimiento pero a la inversa.

Funcionamiento

Ajuste del caballete

⚠ **ADVERTENCIA:** Utilice esta herramienta siempre sobre una superficie plana. Si el suelo no está nivelado, deberá collar el caballete al suelo utilizando los orificios situados en los pies engomados (7) de las patas.

- El cabezal inclinable (1) puede ajustarse horizontalmente (0°), verticalmente (90°), o en cualquier ángulo entre 0 y 90°:

1. Afloje el tornillo de cabezal inclinable (4).
2. Ajuste el cabezal inclinable (1) en la posición requerida.
3. Apriete de nuevo el tornillo de cabezal inclinable (4).

Sujeción

- La superficie interior del cabezal dispone de una mordaza dentada para sujetar la pieza de trabajo:

1. Afloje el tornillo de sujeción de la pieza de trabajo (3) para que la mordaza dentada se ajuste correctamente a la pieza de trabajo
2. Coloque la pieza de trabajo en el conducto del cabezal (9) y apriete el tornillo de ajuste de la pieza de trabajo (3) firmemente (imagen II).

⚠ **ADVERTENCIA:** La mordaza dentada puede marcar ligeramente al sujetar la pieza de trabajo. Utilice una cuña o espaciador y colóquelo entre la mordaza y la pieza de trabajo.

Uso como soporte deslizante

- El caballete multiusos Triton se puede utilizar como soporte de apoyo para introducir o retirar material deslizando la pieza de trabajo a través de la superficie de baja fricción del cabezal ajustable (1).
- Si necesita más altura, sujete un objeto o pieza de madera en el cabezal ajustable (1) - tal como se describe en la sección "Sujeción" – para incrementar la altura del caballete multiusos Triton (imagen III).

Uso como soporte de trabajo

- Utilice varios caballetes como soporte para realizar gran variedad de aplicaciones (imagen IV).

Accesorios

- Para más información sobre los accesorios y herramientas Triton, visite www.tritontools.com

Mantenimiento

- Inspeccione el caballete antes de cada uso. No utilice el caballete si está dañado (deformación, corrosión, juntas de soldadura dañadas, etc.). Repare siempre esta herramienta en un servicio técnico autorizado Triton.
- Limpie el caballete con un cepillo suave o paño seco.
- En caso de contacto con el agua, seque el caballete antes de almacenarlo.
- Con el paso del tiempo y debido al contacto con el agua, necesitará lubricar los tornillos de sujeción, el pilar y el mecanismo de inclinación del caballete. Utilice un spray lubricante adecuado.

Almacenaje

- Guarde esta herramienta y accesorios en un lugar seco y seguro fuera del alcance de los niños.

Contacto

Servicio técnico de reparación – Tel: (+44) 1935 382 222

Web: www.tritontools.com

Dirección (RU):

Toolstream Ltd.
Boundary Way
Lufton Trading Estate
Yeovil, Somerset
BA22 8HZ, Reino Unido.

Dirección (UE):

Toolstream B.V.
Hogeweg 39
5301 LJ Zaltbommel
Países Bajos.

Garantía

Para registrar su garantía, visite nuestra página Web en tritontools.com* e introduzca sus datos personales.

Recordatorio de compra

Fecha de compra: ___ / ___ / ____

Modelo: MSA200

Conserve su recibo como prueba de compra.

Las herramientas Triton disponen de un período de garantía de 3 años. Para obtener esta garantía, deberá registrar el producto online en un plazo de 30 días contados a partir de la fecha de compra. Si durante ese período apareciera algún defecto en el producto debido a la fabricación o materiales defectuosos, Triton se hará cargo de la reparación o sustitución del producto adquirido.

Está garantía no se aplica al uso comercial por desgaste de uso normal, daños accidentales o por mal uso de esta herramienta.

* Registre el producto online en un plazo de 30 días contados a partir de la fecha de compra.

Se aplican los términos y condiciones.

Esto no afecta a sus derechos legales como consumidor.

Introdução

Obrigado por comprar esta ferramenta Triton. Este manual contém as informações necessárias para a operação segura e eficiente deste produto. Este produto apresenta recursos exclusivos, e mesmo que você esteja familiarizado com produtos similares, é necessário ler o manual cuidadosamente para garantir que as instruções sejam totalmente entendidas. Assegure-se de que todos os usuários desta ferramenta leiam e compreendam totalmente o manual.

Descrição dos símbolos

Use proteção auricular
Use proteção ocular
Use proteção respiratória
Use proteção de cabeça

Leia o manual de instruções

Cuidado!

NÃO use como degrau ou plataforma!

Especificação

Número do modelo:	MSA200
Capacidade máx. de carga:	100 kg
Abertura máx. (largura da morsa):	51 mm
Abertura mín. (espessura mín. da peça de trabalho):	31 mm
Altura min:	635 mm
Altura máx:	940 mm
Largura de aperto (comp. da cabeça):	385 mm
Ângulo de inclinação:	0 - 90°
Dimensões dobrada (C x L x A):	185 x 150 x 950 mm
Peso:	5,54 kg

Lista de componentes

Ref.	Descrição	Dimensões	Quantidade
A	Corpo principal		1
B	Selas		4
C	Quadrante dianteiro		1
D	Quadrante traseiro		1
E	Parafuso sextavado	M6 x 60mm	1
F	Arruela pequena		2
G	Contra porca	M6	1
H	Arruela grande		3
I	Arruela do quadrante		1
J	Parafuso sextavado	M6 x 80mm	1
K	Botão e porca redondos	M6	3
L	Cabeça		1
M	Parafuso de cabeça panela		4

PT

Instruções de segurança

Leia cuidadosamente e compreenda as instruções neste manual e nas etiquetas do suporte, antes do uso. Guarde estas instruções com o produto para consultas futuras. Certifique-se de que todas as pessoas que usam o produto têm pleno conhecimento destas instruções.

Mesmo quando o suporte é usado conforme prescrito, não é possível eliminar todos os fatores de risco residuais. Portanto, tenha cautela. Se não estiver totalmente certo sobre a forma correta e segura de usar esta ferramenta, não tente usá-la.

- Não force ou tente usar a ferramenta para um fim para o qual não foi projetada.
- Esta ferramenta não se destina a uso industrial.
- O uso de qualquer acessório diferente daqueles mencionados neste manual poderá resultar em danos materiais ou ferimentos.
- O uso de acessórios impróprios pode ser perigoso, e poderá invalidar a garantia.
- Sempre que possível, prenda a peça de trabalho. Se for possível, use uma morsa ou braçadeira, o que deixará suas duas mãos livres para operar a ferramenta que estiver usando.

Segurança da multi-bancada

- Garanta SEMPRE que as pernas do suporte estão estendidas de forma correta, e que todos os parafusos de aperto estão completamente apertados, antes de colocar cargas pesadas sobre o suporte.
- NUNCA carregue o suporte fora do centro, ou de uma forma que cause um desequilíbrio.
- NUNCA ultrapasse as capacidades máximas de carga (consulte 'Especificação'). Fazer isso poderia danificar o suporte e causar ferimentos graves.
- NÃO suba neste produto.
- NÃO use este produto para montar plataformas de trabalho.
- Use SEMPRE um pedaço de material de empacotamento, quando prender peças com menos de 30 mm de espessura.
- Quando prender materiais frágeis, por ex., portas, use material de embalagem em ambos os lados para evitar estragos.
- Certifique-se de que o suporte está preso firmemente no chão, quando aplicar cargas não verticais, ou quando o suporte estiver em um piso inclinado.

Familiarização com o produto

1. Cabeça inclinável
2. Superfícies de baixa fricção
3. Parafuso de aperto da peça de trabalho
4. Parafuso de aperto da cabeça inclinável
5. Coluna
6. Parafuso de aperto do ajuste
7. Pé com revestimento de borracha
8. Pernas do tripé
9. Canal da cabeça

Uso pretendido

- Este suporte multiuso da Triton é um suporte de tripé portátil para peças de trabalho, adequado a uma variedade de aplicações.

Desembalagem de seu produto

- Desembale e inspecione cuidadosamente seu produto. Familiarize-se completamente com todos os recursos e funções
- Certifique-se de que todas as peças do produto estão presentes e em bom estado. Caso estejam faltando peças ou existam peças danificadas, substitua-as primeiro, antes de tentar usar a lanterna.

Antes do uso

Montagem

- A multi-bancada Triton pode ser montada com facilidade, seguindo-se os passos abaixo:

1. Desdobre as pernas do Corpo principal (A) totalmente para fora. Solte o botão redondo, estenda a haste para cima e, então, aperte.

Nota: As pernas devem girar com firmeza. Ajuste as porcas nos parafusos pivô das pernas, caso necessário.

2. Encaixe as selas (B) na haste, usando os pinos de localização das selas, como mostrado.
3. Fixe o quadrante dianteiro (C) e o quadrante traseiro (D) usando o parafuso sextavado (E) mais curto, as arruelas pequenas (F) e a contraporca (G).

⚠ **AVISO:** Não aperte excessivamente.

4. Encaixe a arruela do quadrante (I) no parafuso sextavado (J) mais longo, com a cabeça sextavada posicionada nas abas da arruela. Insira o parafuso nas fendas dos quadrantes, garantindo que ele atravessa a arruela presa dentro de cada quadrante e o furo das selas da haste inferior. Aperte a arruela grande (H) no parafuso com o botão e porca redondos (K).
5. Gire os quadrantes até que as partes superiores planas estejam horizontais e, então, aperte ligeiramente o botão redondo.
6. Prenda o conjunto da cabeça (L) aos quadrantes usando os parafusos de cabeça panela (M). O botão redondo da prensa, construído na cabeça, deve estar do mesmo lado do botão redondo do quadrante.
7. Ajuste a tensão da porca no parafuso sextavado (E), se for necessário. A cabeça deverá girar de maneira firme e travar de modo apertado em todos os ângulos selecionados, quando o botão do quadrante for apertado.

Dobramento e desdobramento

- A multi-bancada Triton pode ser dobrada e desdobrada com facilidade, o que é conveniente no armazenamento, (figura I):

1. Solte o Parafuso de aperto do ajuste de altura (6)
2. Deslize a coluna (5), tanto quanto possível, e aperte o parafuso de aperto do ajuste de altura.
3. Solte o parafuso de aperto da cabeça inclinável (4), incline a cabeça (1) na posição vertical.
4. Dobre todas as três pernas do tripé (8)

Nota: Para desdobrar o suporte multiuso Triton, siga os passos acima na ordem inversa.

Operação

Posicionamento e ajuste

⚠ **AVISO:** Use sempre o suporte multiuso Triton em uma posição estável. Se o chão for irregular ou inclinado, o suporte deverá ser preso ao chão com parafusos adequados, pregos ou cavilhas, através dos orifícios dos pés revestidos de borracha (7).

- A multi-bancada Triton possui uma cabeça inclinável (1) que pode ser ajustada horizontalmente (0°), verticalmente (90°) ou em qualquer ângulo entre 0 e 90°:

1. Solte o Parafuso de aperto da cabeça inclinável (4).
2. Ajuste a cabeça inclinável (1) na posição necessária.
3. Aperte o Parafuso de aperto da cabeça inclinável.

Aperto da peça de trabalho

- A superfície interna da cabeça inclinável (1) possui um mordente serrilhado ajustável, que pode ser usado para prender a peça de trabalho:

1. Solte o parafuso de aperto da peça de trabalho (3) para ajustar o mordente serrilhado, de modo que se ajuste à peça de trabalho.
2. Insira a peça de trabalho no canal da cabeça (9) e aperte fortemente o parafuso de aperto da peça de trabalho (figura II).

⚠ **AVISO:** O mordente serrilhado poderá deixar marcas na peça de trabalho quando esta for apertada. Use um calço ou espaçador fino entre o mordente e a peça de trabalho, para evitar marcas na peça.

Uso como suporte de trabalho deslizante

- A multi-bancada Triton pode ser usada como suporte de alimentação ou de saída para outra operação, deslizando a peça de trabalho sobre a superfície horizontal de baixa fricção da cabeça inclinável (1).
- Caso seja necessária mais altura, prenda um objeto de superfície lisa, por ex., um pedaço de madeira, dentro da cabeça inclinável (como descrito em 'Aperto da peça de trabalho'), para aumentar a altura do suporte multiuso Triton, (figura III).

Personalização de suportes de trabalho

- É possível usar dois ou mais suportes multiuso Triton para montar uma variedade de suportes de trabalho personalizados, (figura IV)

Acessórios

- Visite seu revendedor Triton e o site www.tritontools.com para conhecer a linha completa de bancadas e suportes de trabalho, e de ferramentas elétricas de precisão da Triton.

Manutenção

- Inspecione o suporte multiuso Triton antes de cada utilização. NÃO use, se detectar algum tipo de dano (deformação, corrosão, soldas danificadas, etc.). O dispositivo não poderá ser usado e precisará ser inspecionado por um técnico Triton qualificado.
- Limpe o corpo de seu suporte Triton com uma escova macia e pano seco.
- Caso o suporte multiuso Triton esteja molhado, seque-o completamente antes de guardá-lo.
- De tempos em tempos, ou após o contato com água, os parafusos de aperto, coluna e mecanismo de inclinação devem ser ligeiramente lubrificados, por aspersão, com um óleo de manutenção adequado.

Armazenamento

- Guarde o suporte multiuso Triton com cuidado, em um lugar seco, fora do alcance de crianças.

Contato

Para obter orientações técnicas ou sobre reparos, ligue para o número da Assistência ao Cliente: (+44) 1935 382 222

Web: www.tritontools.com

Endereço (RU):

Toolstream Ltd.
Boundary Way
Lufton Trading Estate
Yeovil, Somerset
BA22 8HZ, Reino Unido

Endereço (UE):

Toolstream B.V.
Hogeweg 39
5301 LJ Zaltbommel
Países Baixos

PT

Garantia

Para registrar sua garantia, visite nosso site em tritontools.com* e cadastre suas informações.

Registro de compra

Data de compra: ____ / ____ / _____

Modelo: MSA200

Retenha sua nota fiscal como comprovante de compra.

A Triton Precision Power Tools garante ao comprador deste produto que se qualquer peça estiver comprovadamente defeituosa devido a falhas de material ou mão de obra durante os próximos 3 anos a partir da data da compra original, Triton irá reparar ou, a seu critério, substituir a peça defeituosa sem custo.

Esta garantia não se aplica ao uso comercial nem se estende ao desgaste normal ou a danos decorrentes de acidente, abuso ou uso indevido.

* Registre-se online dentro de 30 dias após a compra.

Termos e condições aplicáveis.

Isto não afeta seus direitos legais.

Wprowadzenie

Dziękujemy za zakup narzędzia marki Triton. Zalecamy zapoznaj się z niniejszymi instrukcjami: zawierają one informacje niezbędne dla bezpiecznej i wydajnej obsługi produktu. Produkt posiada szereg unikalnych funkcji, dlatego też, nawet, jeśli jesteś zaznajomiony z podobnymi produktami, przeczytanie instrukcji obsługi umożliwi Ci pełne wykorzystanie tego wyjątkowego projektu. Przechowuj niniejsze instrukcje w zasięgu ręki i upewnij się, że użytkownicy narzędzia przeczytali i w pełni zrozumieli wszystkie zalecenia.

Opis symboli

Używaj ochraniaczy słuchu
Używaj okularów ochronnych
Używaj ochraniaczy układu oddechowego
Używaj kasku ochronnego

Przeczytaj instrukcję obsługi

Caution!

NIE używać jako podestu lub platformy do stawania!

Dane techniczne

Numer modelu:	MSA200
Obciążenie maksymalne:	100 kg
Maks. wydajność zacisku (szerokość szczęki):	51 mm
Min. szerokość zacisku (min. grubość przedmiotu obróbki):	31 mm
Wysokość min:	635 mm
Wysokość maks:	940 mm
Szerokość zacisku (długość głowicy):	385 mm
Kąt nachylenia:	0-90°
Wymiary w stanie złożonym (dł. / szer. / wys.):	185 / 150 / 950 mm
Waga:	5,54 kg

Lista komponentów

Ozn.	Opis	Wymiary	Ilość
A	Korpus główny		1
B	Siodełka		4
C	Przednie półkole		1
D	Tylne półkole		1
E	Śruba sześciokątna	M6 x 60mm	1
F	Podkładka mała		2
G	Nakrętka blokady	M6	1
H	Podkładka duża		3
I	Podkładka półkola		1
J	Śruba sześciokątna	M6 x 80mm	1
K	Pokrętło okrągłe i nakrętka	M6	3
L	Zespół głowicy		1
M	Śruba z łbem stożkowym		4

PL

Ogólne Instrukcje dotyczące bezpieczeństwa

Należy uważnie przeczytać poniższą instrukcję ze zrozumieniem zaś etykietę samoprzylepną umieścić przed zastosowaniem w takim miejscu, aby była dobrze widoczna podczas wykonywania pracy. Przechowaj tę instrukcję wraz z produktem do wykorzystania w przyszłości. Ponadto upewnij się, że wszystkie osoby, które korzystają z tego narzędzia w pełni zapoznały się z tą instrukcją.

Pomimo zastosowania się do następujących instrukcji nie jest możliwe wyeliminowanie wszystkich pozostałych czynników ryzyka. Zawsze należy zachować ostrożność. Jeśli nie jesteś pewny, co do prawidłowego i bezpiecznego korzystania z danego narzędzia, nie należy go używać.

- Nie należy próbować na siłę i stosować narzędzia do celów, dla których nie zostało ono przeznaczone
- Dane narzędzie nie jest przeznaczone do zastosowań przemysłowych
- Zastosowanie jakichkolwiek akcesoriów i produktów innych niż wymienione w niniejszej instrukcji może spowodować uszkodzenie bądź obrażenia ciała
- Zastosowanie jakichkolwiek innych akcesoriów może być niebezpieczne i spowodować utratę gwarancji
- Jeśli jest to możliwe, należy zamocować obrabiany przedmiot. Zastosowanie zacisków lub imadła uwolni ręce operatora i pozwoli na oburęczną obsługę narzędzia.

Bezpieczeństwo korzystania z podpory wielofunkcyjnej

- ZAWSZE należy się upewnić, że nogi podpory zostały całkowicie rozstawione, a wszystkie śruby mocujące są prawidłowo dokręcone przed obciążeniem podpory,
- NIGDY nie należy obciążać podpory materiałami niewyśrodkowanymi, bądź w sposób, który spowoduje utratę równowagi urządzenia
- NIGDY nie należy przekraczać maksymalnej nośności (patrz 'Dane techniczne'). Takowe użycie spowoduje zniszczenie podpory i może spowodować poważne obrażenia,
- NIE WOLNO stawać na urządzeniu,
- NIE WOLNO stosować podpory, jako elementu konstrukcji platform roboczych,
- ZAWSZE należy używać podkładek do zaciskania materiałów o mniejszej poniżej 30 mm
- W przypadku zaciskania materiałów, które mogą łatwo ulec uszkodzeniom, np. drzwi, zastosuj cienką podkładkę po obu stronach, w celu uniknięcia uszkodzeń,
- Należy się upewnić, że podpora została bezpiecznie zamocowana przy zastosowaniu obciążeń pionowych bądź w przypadku powierzchni pochyłych

Przedstawienie produktu

1. Głowica przechylna
2. Powierzchnie o niskim współczynniku tarcia
3. Śruba zaciskowa przedmiotu obróbki
4. Śruba zaciskowa głowicy przechylnej
5. Kolumna
6. Śruba zaciskowa regulacji wysokości
7. Stopki gumowe
8. Nogi statywu
9. Kanał głowicy

Zastosowanie zgodne z przeznaczeniem

- Podpora Triton Multi-Stand to przenośny wspornik przedmiotu obróbki ze statywem posiadający wiele różnorodnych zastosowań.

Rozpakowanie narzędzia

- Ostrożnie rozpakuj i sprawdź narzędzie. Zapoznaj się ze wszystkimi mechanizmami i funkcjami.
- Upewnij się, że narzędzie zawiera wszystkie części i są one w dobrym stanie. Jeśli brakuje pewnych części lub są one uszkodzone, należy uzupełnić lub wymienić je przed rozpoczęciem korzystania z narzędzia.

Przygotowanie

Montaż

- Montaż nowego statywu Triton Multi-Stand jest prosty w wykonaniu. Zapoznaj się ze „Schematem montażu" zamieszczonym na końcu tego podręcznika i wykonaj czynności wymienione poniżej:

1. Całkowicie rozłóż nogi korpusu głównego (A). Poluzuj okrągłe pokrętło i wyciągnij trzon do góry, a następnie dokręć pokrętło.

Uwaga: Nogi powinny obracać się w sposób zdecydowany. Jeśli jest to konieczne, wyreguluj nakrętki na śrubach obrotowych.

2. Zamocuj siodełka (B) na trzonie za pomocą śrub mocujących na siodełkach, jak przedstawiono na ilustracji .
3. Zamocuj Przednie półkole (C) i Tylne półkole(D) za pomocą krótszej śruby sześciokątnej (E), małych podkładek (F) oraz nakrętki blokady (G).

⚠ **OSTRZEŻENIE:** Nie należy dokręcać zbyt mocno.

4. Umieść Podkładkę półkola (I) na dłuższej śrubie sześciokątnej (J) z głowicą śruby umieszczoną w zakładkach podkładki. Włóż śrubę w otwory w półkolach, upewniając się, że przechodzi przez wszystkie podkładki miedzy półkolami oraz otwór w niższych siodełkach trzonu. Zamocuj dużą podkładkę (H) na śrubie za pomocą pokrętła okrągłego i nakrętki (K).
5. Obróć półkola w taki sposób, aby ustawić płaskie wierzchy w pozycji poziomej, a następnie delikatnie poluzuj pokrętło okrągłe.
6. Zamocuj zespół głowicy (L) na półkolach za pomocą śrub z łbem stożkowym (M). Pokrętło okrągłe zacisku wbudowane w głowicę powinno znajdować się po tej samej stronie co pokrętło okrągłe półkola.
7. Jeśli jest to konieczne, wyreguluj stopień dokręcenia nakrętki śruby sześciokątnej (E). Głowica powinna obracać się w sposób zdecydowany i blokować w solidny sposób pod dowolnym kątem po dokręceniu pokrętła półkola.

Składanie i rozkładanie

- Twój stojak wielofunkcyjny Triton Multi-Stand składa się w szybki i łatwy sposób w celu wygodnego przechowywania (Zdj. I):

1. Poluzuj śrubę zaciskową regulacji wysokości (6).
2. Wsuń Kolumnę (5) na maksymalną głębokość i dokręć śrubę zaciskową regulacji wysokości.
3. Poluzuj śrubę zaciskową głowicy przechylnej (4), przechyl głowicę przechylną (1) do pozycji pionowej.
4. Złóż wszystkie trzy nogi statywu (8).

Uwaga: W celu ponownego rozłożenia stojaka wielofunkcyjnego Triton Multi-Stand wykonaj powyższe czynności w odwrotnej kolejności.

Instrukcja obsługi

Pozycjonowanie i regulacja

⚠ **OSTRZEŻENIE:** Zawsze korzystaj ze stojaka wielofunkcyjnego Triton Multi-Stand w stabilnym ustawieniu. W przypadku powierzchni nierównej lub pochyłej, należy zamocować stojak do podłoża za pomocą odpowiednich łączników, takich jak śruby, gwoździe lub kołki, mocowane przez otwory w stopkach gumowych (7).

- Stojak wielofunkcyjny Triton Multi-Stand posiada głowicę przechylną (1) która można ustawiać w pozycji poziomej (0°), pionowej (90°), lub pod dowolnym kątem w zakresie od 0 do 90°:

1. Poluzuj śrubę zaciskową głowicy przechylnej (4).
2. Ustaw głowicę przechylną (1) w żądanej pozycji.
3. Dokręć śrubę zaciskową głowicy przechylnej.

Zaciskanie

- Powierzchnia wewnętrzna głowicy przechylnej (1) posiada regulowany zacisk ząbkowany, który służy do przytrzymywania przedmiotu obróbki:

1. Poluzuj śrubę zaciskową przedmiotu obróbki (3) w celu rozwarcia zacisku ząbkowanego, tak aby móc umieścić w nim przedmiot obróbki.
2. Umieść przedmiot obróbki w kanale głowicy (9) i mocno dokręć śrubę zaciskową przedmiotu obróbki (Zdjęcie II)

⚠ **OSTRZEŻENIE:** Zacisk ząbkowany może pozostawić odcisk na przedmiocie obróbki. W celu zabezpieczenia przedmiotu obróbki skorzystaj z podkładki umieszczanej pomiędzy zaciskiem ząbkowanym, a przedmiotem obróbki.

Zastosowanie w roli wspornika przy obróbce przesuwnej

- Stojak wielofunkcyjny Triton Multi-Stand może zostać wykorzystany jako wspornik podający lub wychodzący, dzięki możliwości przesuwania przedmiotu obróbki po poziomej powierzchni o niskim współczynniku tarcia głowicy przechylnej (1).
- W celu zwiększenia wysokości stojaka wielofunkcyjnego Triton Multi-Stand. umieść w zacisku głowicy przechylnej przedmiot o gładkiej powierzchni, np kawałek drewna (jak opisano w rozdziale „Zaciskanie"), (Zdjęcie III).

Budowanie wsporników przedmiotu obróbki

- W celu budowania różnorodnych, specjalnych wsporników przedmiotu obróbki można wykorzystać dwa lub większą ilość stojaków wielofunkcyjnych Triton Multi-Stand, (Zdjęcie IV).

Akcesoria

- Odwiedź stronę internetową www.tritintools.com w celu poznania pełnej gamy wsporników obróbkowych Triton oraz elektronarzędzi precyzyjnych

Konserwacja

- Przed każdym skorzystaniem sprawdź urządzenie Triton Multi-Stand. NIE WOLNO korzystać z urządzenia w przypadku wykrycia jakiegokolwiek uszkodzenia. (deformacja, korozja, uszkodzone spawy itp.). Urządzenie może nie nadawać się do eksploatacji i musi zostać zbadane przez wykwalifikowanego pracownika firmy Triton.
- Należy czyścić korpus stojaka wielofunkcyjnego Triton Multi-Stand miękką szczotką lub suchą ścierką.
- W przypadku zamoczenia stojaka, dokładnie osusz go przed przechowywaniem.
- Co jakiś czas lub w przypadku kontaktu z wodą należy lekko nasmarować śruby zaciskowe, kolumnę i mechanizm przechylny za pomocą odpowiedniego środka konserwującego w sprayu.

Przechowywanie

- Należy przechowywać narzędzie w bezpiecznym, suchym miejscu niedostępnym dla dzieci.

Kontakt

W celu uzyskania porady technicznej lub naprawy, skontaktuj się z infolinią pod numerem (+44) 1935 382 222

Strona online: www.tritontools.com

Adres (GBR):

Toolstream Ltd.
Boundary Way
Lufton Trading Estate
Yeovil, Somerset
BA22 8HZ, Wielka Brytania

Adres (UE):

Toolstream B.V.
Hogeweg 39
5301 LJ Zaltbommel
Holandia

PL

Gwarancja

W celu rejestracji gwarancji odwiedź naszą stronę internetową tritontools.com* i podaj odpowiednia dane.

Protokół zakupu

Data zakupu: ___ / ___ / ____

Model: MSA200

Należy zachować paragon jako dowód zakupu

Precyzyjne Elektronarzędzia Triton gwarantują nabywcy tego produktu pewność, iż w razie usterki bądź uszkodzenia z powodu wad materiałowych lub jakości wykonania, w ciągu 3 lat od daty zakupu, firma Triton naprawi bądź według własnego uznania bezpłatnie wymieni uszkodzoną część.

Powyższa gwarancja nie pokrywa szkód spowodowanych naturalnym zużyciem, nieprawidłowym użytkowaniem, nieprzestrzeganiem zaleceń obsługi, wypadkami lub wykorzystaniem urządzenia do celów komercyjnych.

* Zarejestruj swój produkt w ciągu 30 dni od daty zakupu.

Obowiązują zasady i warunki użytkowania.

Powyższe postanowienia nie mają wpływu na prawa ustawowe klienta.

triton®

Precision Power Tools